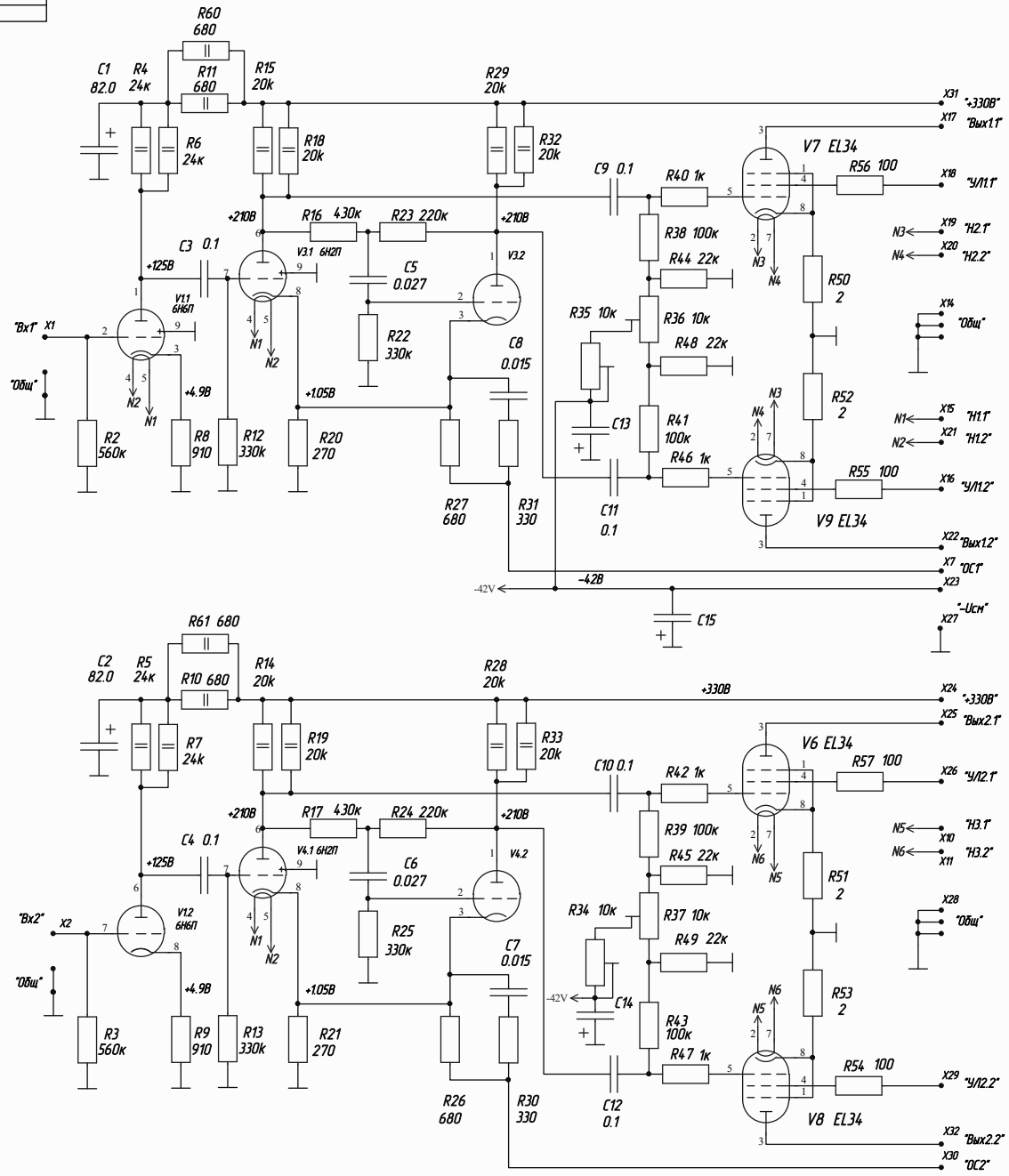

					00.000.001 Э3			
Изм.	Лист.	№ докум.	Подп.	Дата	Усилитель МХ34Е	Лит.	Масса	Масш.
Разраб.		Малышев Ю.			Схема электрическая принципиальная			
Пров.						Лист 1	Листов 1	
Т. контр.								
Н. контр.								
Утв.								

Копировал

Формат А1

Перв. примен.

Справ. №

Подп. и дата

Инв. № дубл.

Взам. инв. №

Подп. и дата

Инв. № подл.

М. интерпрэйшн